НС 00.000СБ

## Б–Б

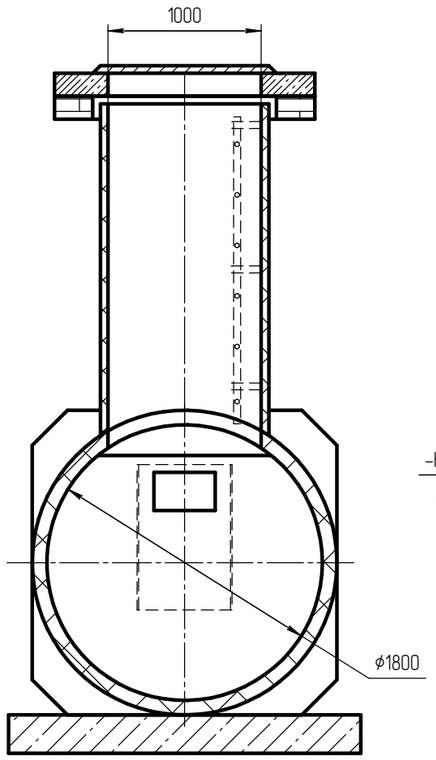


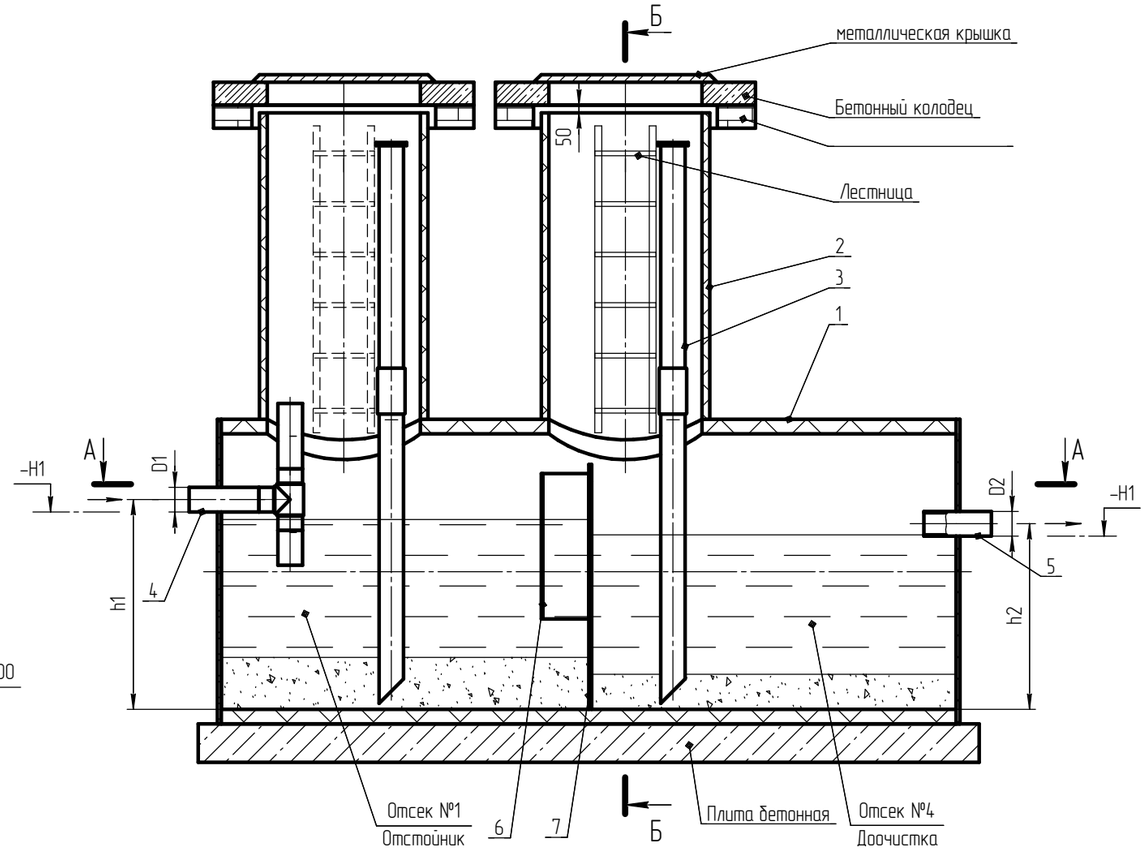


## А–А

## В–В

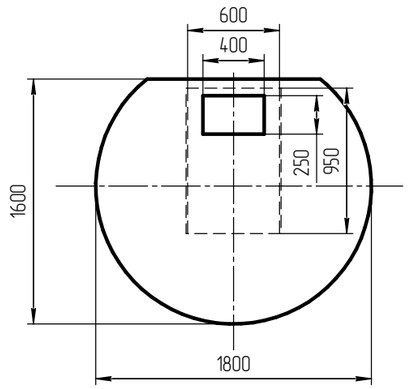


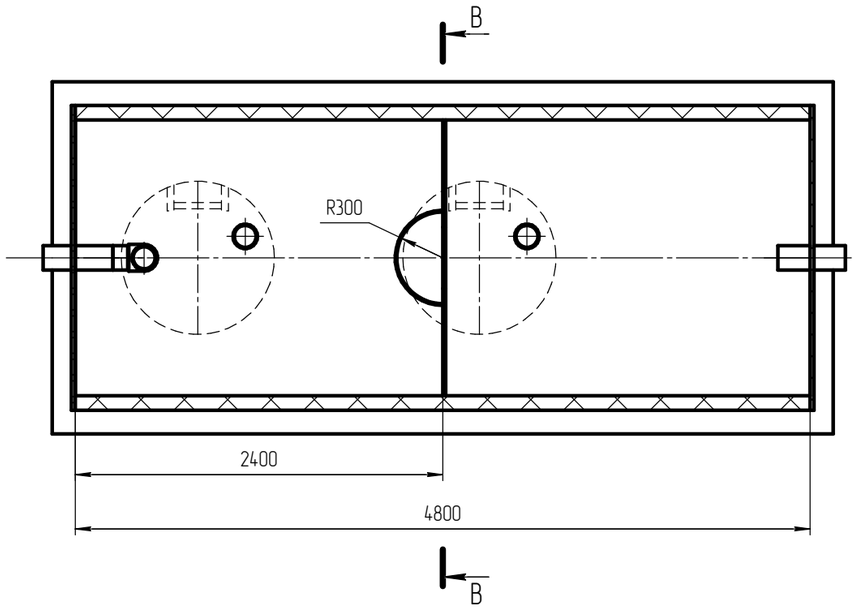


Техническая характеристика

1. Максимальная производительность песколовки, л/с
2. Внутренний диаметр, мм
3. Длина песколовки, мм
4. Контрольное устройство
5. Масса песколовки, кг
6. Высота входной трубы H1, мм
7. Высота выходной трубы H2, мм
8.
9.

| № | Наименование | Кол. | Примеч. |
|---|---|---|---|
| 1 | Корпус песколовки ϕ1800мм | 1 | S=95мм |
| 2 | Люк ϕ1000мм | 2 | S=50мм |
| 3 | Труба для очистки от осадка ϕ160мм | 2 | L= мм |
| 4 | Входной патрубок ϕ мм | 1 | L= мм |
| 5 | Выходной патрубок ϕ мм | 1 | L=400мм |
| 6 | Экран R=300мм S=10мм | 1 | L=950мм |
| 7 | Перегородка S=20мм | 1 | 1600×1800 |
| 8 | | | |
| 9 | | | |

| | | | | | | | |
|---|---|---|---|---|---|---|---|
| Изм. | Лист | № докум. | Подп. | Дата | НС 00.000СБ | | |
| Разраб. | | Щудина | | | Песколовка<br>Сборочный чертеж | Лит. | Масса | Масштаб 1:20 |
| Пров. | | Курчатов | | | | Лист 2 | Листов 2 |
| Т.контр. | | | | | | ООО "САМЭНВИРО" | |
| Н.контр. | | | | | | | |
| Утв. | | Курчатов | | | | | |

Копировал

Формат А1

Перв. примен. | Справ. № | Подп. и дата | Инв. № дубл. | Взам. инв. № | Подп. и дата | Инв. № подл.