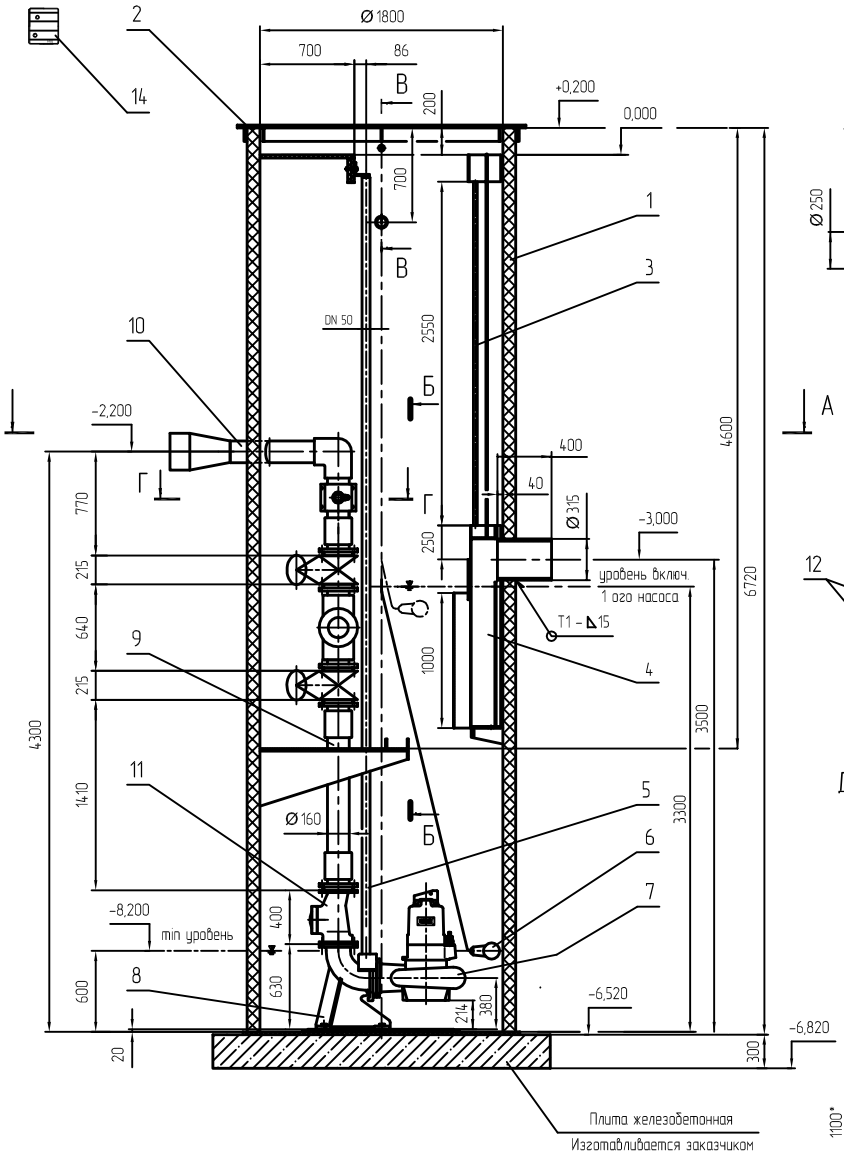

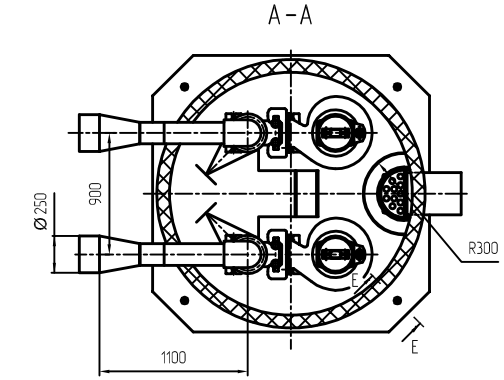

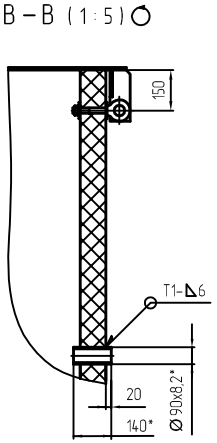

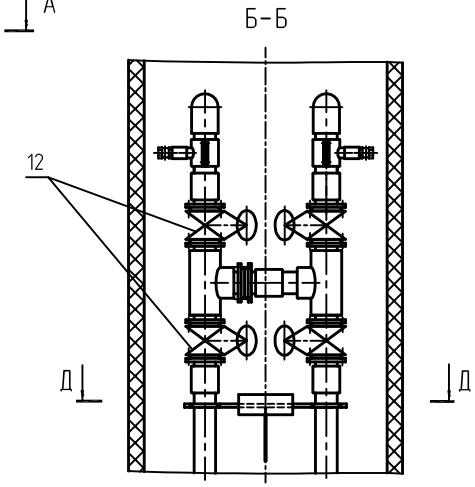

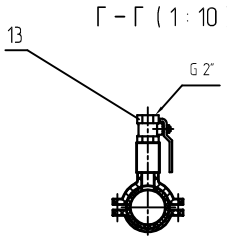

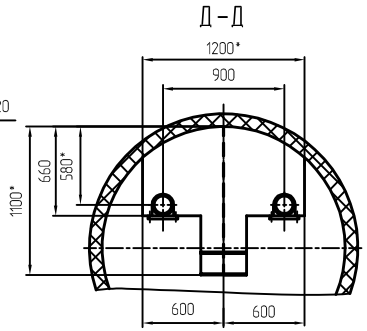

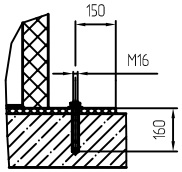

Техническая характеристика

НС 230.2/15-KSB.1 ТУ 3631-001-59325387-2004

1.	Производительность насосной станции, м³/ч	230
2.	Напор, м	15
3.	Диаметр напорного патрубка DN, мм	150
4.	Количество насосов, шт.	2
5.	Тип насосного агрегата	Amarex KRT K 150-315/164UG-S
6.	Фирма призводитель насосов,	" KSB " Германия
7.	Мощность, кВт	16
9.	Потребляемый ток при ном. мощности, А	33
10.	Масса насосного агрегата, кг	282
11.	Напряжение питания (50 Гц), В	400
12.	Масса КНС, кг	6500

Комплект поставки

Поз	Наименование	Кол.	Примеч.
1	Корпус станции	1	
2	Крышка съемная	1	
3	Направляющие контейнера	2	
4	Контейнер уловитель твердых отходов	1	
5	Направляющие насосов	4	
6	Выключатель поплавковый MS1	4	
7	Насос Amarex KRTK 150-315/164UG-S	2	Производитель фирма "KSB" Германия
8	Колено фланцевое	2	
9	Стояк напорный DN 150	2	
10	Трубопровод напорный DN 150	2	
11	Клапан обратный шаровый DN 150	2	
12	Задвижка клиновая DN 150	4	
12	Кран шаровый DN 50	2	
14	Шкаф управления	1	

1.* Размеры для справок

2. Предельные отклонения по H14, ±JT14/2

3. Сварные швы ПНД по ГОСТ 16310-80

Изм.	Лист.	№ докум.	Подп.	Дата
Разраб.		Хайдин		
Провер.		Курчатов		
Т.контр.				
Н.контр.				
Утвер.		Курчатов		

Насосная станция

Сборочный чертёж

Литера	Масса	Масштаб
	3500	1:25

Лист. Листов 1

Самэнвиро